ООО «АВТОКОМПАС»
Тел.: (495) 780 76 75 www.autocompass.ru
125424, Москва, Волоколамское шоссе, 73, (БЦ «СДМ»)

КМУ FASSI 245A.022 НА ШАССИ КАМАЗ-43118-3090-50

Технические характеристики бортового автомобиля КАМАЗ-43118-3090-50

Колесная формула	6х6
Грузоподъемность, т после установки КМУ	8
внутренняя длина бортовой платформы, м	6,1
Модель, номинальная мощность двигателя	КАМАЗ 740.705, 300 л.с. ЕВРО-5
КП	ZF
Спальное место	ДА
Кабина	рестайлинговая
Тахограф	нет

Технические характеристики КМУ

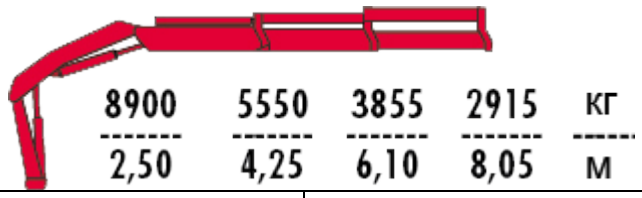

Производитель КМУ	Италия
Тип КМУ	Локтевой
Максимальный вылет стрелы, м	8,05
Макс. грузовой момент (т*м):	22,5
Транспортное положение стрелы:	за кабиной
Угол поворота стрелы, град.:	420
Аутригеры	Передние

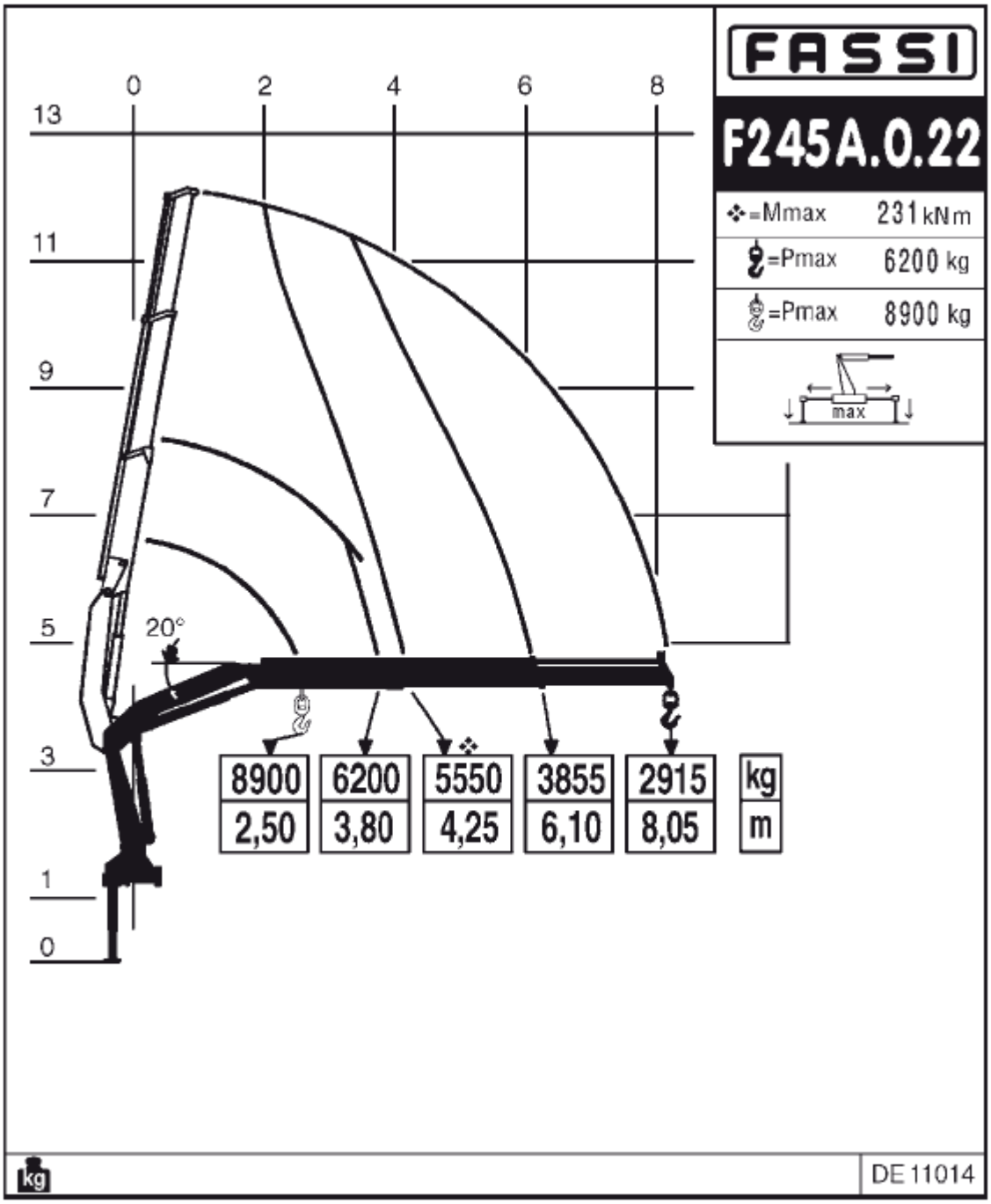
FASSI
F245A.0.22
=Mmax 231 kNm
=Pmax 6200 kg
=Pmax 8900 kg
max
0
2
4
6
8
13
11
9
7
5
3
1
0
20°
8900
2,50
6200
3,80
5550
4,25
3855
6,10
2915
8,05
kg
m
kg
DE 11014